Quick Start Guide

Upper 3

VM-BS57

What's In The Box

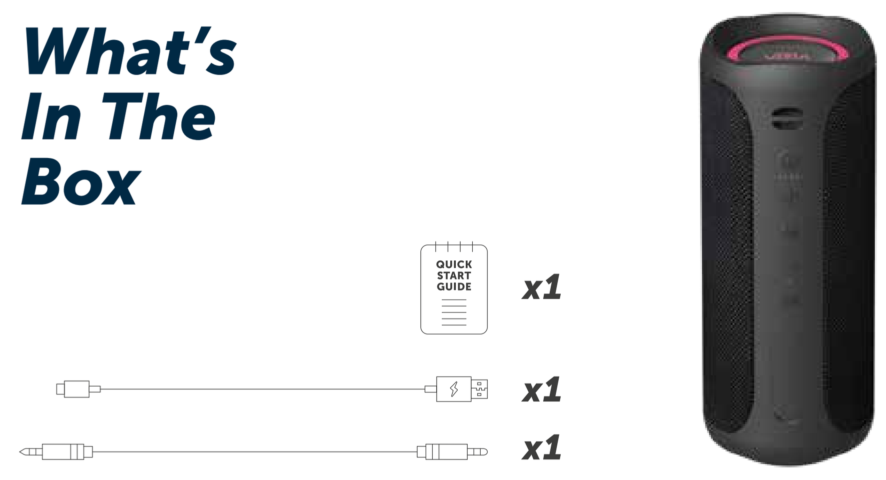

Buttons

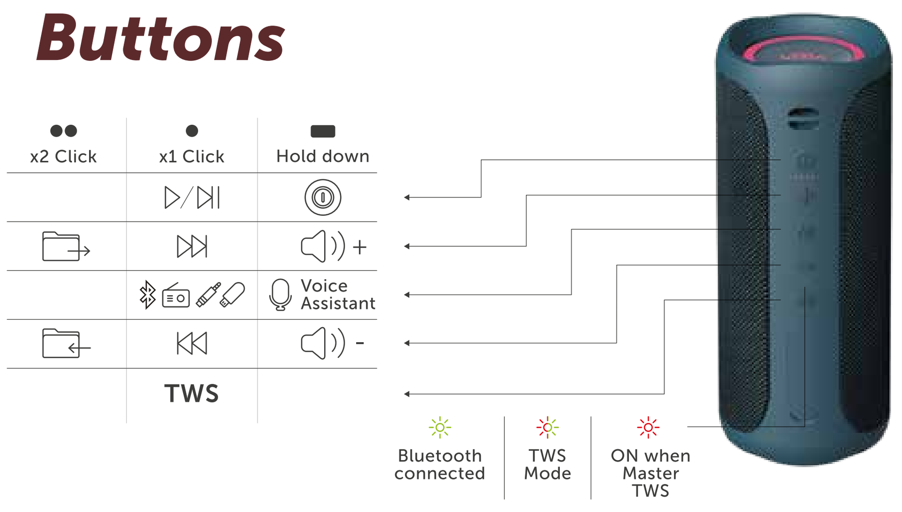

FM Radio Mode

Charging

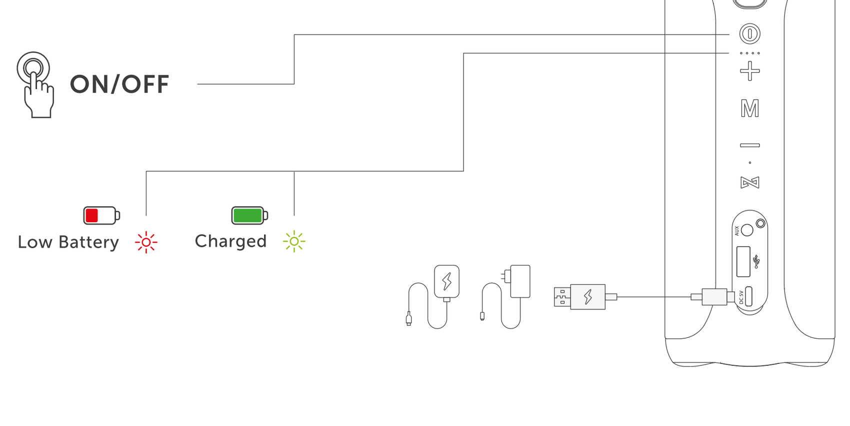

Led Disco Light

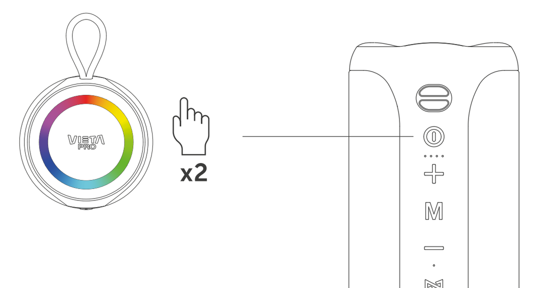

Bluetooth Connection

Connectors

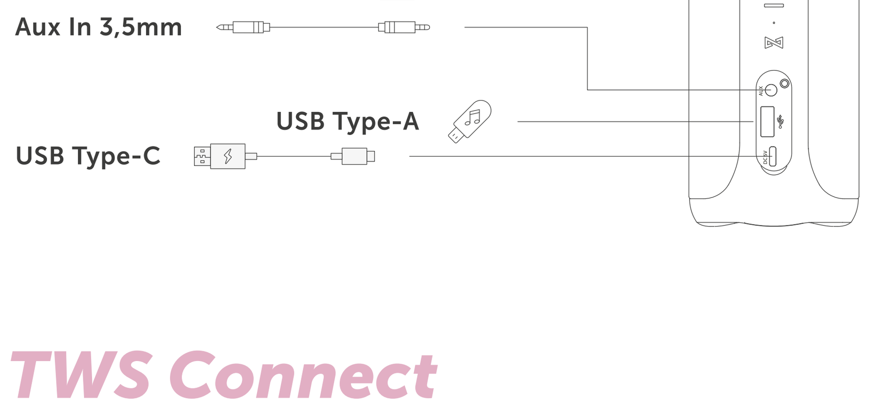

TWS Connect

Waterproof IPX7

Warning

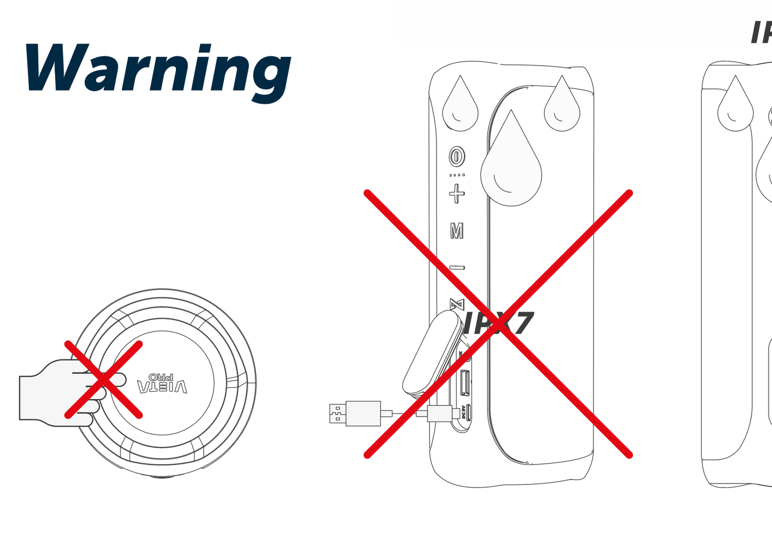

Tech Specs

ESP

Versión Bluetooth®:	5.0
Compatibilidad:	A2DP V1.3 AVRCP V1.6 HFP V1.7
Transductor:	Woofer 52mm*90mm+ Tweeter
Potencia Nominal:	40W
Respuesta de frecuencia:	80Hz-20KHz
Relación señal/ruido:	> 88dB
Tipo de batería:	Batería de litio 21700 7.4V 5000 mAh
Tiempo de carga de la batería:	3.5 horas (5V/3A).
Tiempo de reproducción de música:	Hasta 10 horas (dependiendo del volumen y el contenido del audio).
Salida de carga USB:	USB Type C
Potencia del transmisor Bluetooth®:	0 – 20 DBM.
Rango de frecuencias del transmisor Bluetooth ®:	2,402 – 2,480 GHZ.
Modulación del transmisor Bluetooth®:	GFSK. π/4 DQPSK, 8 DPSK.
Dimensiones (Al x An x Pr):	D90mm*H222mm
Peso:	738 G

Para prolongar la vida útil de la batería, cárguela completamente por lo menos una vez cada 3 meses. La vida de la batería varía según la forma de uso y las condiciones ambientales. Antes de que el producto Vieta Pro entre en contacto con líquidos, retira todas las conexiones de cables y cierra bien la tapa. No expongas el producto Vieta Pro al contacto con el agua durante la carga. Puede provocar daños permanentes en el producto o en la fuente de alimentación.

ENG

Bluetooth® Versión:	5.0
Support:	A2DP V1.3 AVRCP V1.6 HFP V1.7
Transducer:	Woofer 52mm*90mm+ Tweeter
Rated Power:	40W
Frequency response:	80Hz-20KHz
Signal-to-noise ratio:	> 88dB
Battery type:	Lithium 21700 battery 7.4V 5000 mAh
Battery charge time:	3.5 hours (5V/3A).
Music Playtime:	Up to 10 hours (varies by volume level and audio content)
USB charge out:	USB Tipo C
Bluetooth® transmitter power:	0 – 20 DBM.
Bluetooth® transmitter frequency range:	2,402 – 2,480 GHZ.
Bluetooth® transmitter modulation:	GFSK. π/4 DQPSK, 8 DPSK.
Dimensiones (W x D x H):	D90mm*H222mm
Weight:	738 G

To prolong Battery Lifespan, fully charge at least once every 3 months. Battery life will vary due to usage patterns and environmental conditions. Do not expose the Vieta Pro product to liquids without removing all cable connections and close the cap tightly. Do not expose Vieta Pro product to water while charging. It may result in permanent damage to the speaker or product, and power source.

POR

Versão Bluetooth®:	5.0
Suporte:	A2DP V1.3 AVRCP V1.6 HFP V1.7
Transdutor:	Woofer 52mm*90mm+ Tweeter
Potência Nominal:	40W
Resposta de frequência:	80Hz-20KHz
Relação sinal/ruído:	> 88dB
Tipo de bateria:	Polímero de íon de lítio 21700 7.4V 5000 mAh
Tempo de carga da bateria:	3.5 horas (5V/3A).
Tempo de reprodução de música:	Até 10 horas (dependendo do volume e do tipo de som)
Carregador USB:	USB Tipo C
Potência do transmissor Bluetooth®:	0 – 20 DBM.
Intervalo de frequência do transmissor Bluetooth®:	2,402 – 2,480 GHZ.
Modulação do transmissor Bluetooth®:	GFSK. π/4 DQPSK, 8 DPSK.
Dimensão (W x D x H):	D90mm*H222mm
Peso:	738 G

Para prolongar a vida útil da bateria, carregue-a completamente pelo menos uma vez a cada 3 meses. A vida útil da bateria varia de acordo com os padrões de uso e as condições ambientais. Não exponha a carga do Vieta Pro a líquidos sem remover todas as conexões a cabo e fechar a tampa bem firme. Não exponha a carga do Vieta Pro à água enquanto estiver carregando. Isso pode resultar em dano permanente à caixa de som ou fonte de alimentação.

Seguridad

INSTRUCCIONES DE SEGURIDAD IMPORTANTES;

Para todos los productos:

1. Lea y siga las instrucciones.
2. Guarde las instrucciones en un lugar seguro.
3. Respete las advertencias.
4. No bloquee las aberturas de ventilación. Realice la instalación según las instrucciones.
5. No realice la instalación cerca de ninguna fuente de calor, como radiadores, rejillas de calefacción, cocinas u otros aparatos (entre ellos, amplificadores) que generen calor.
6. No invalide el propósito de seguridad que tiene en el enchufe polarizado o con conexión a tierra. Un enchufe polarizado tiene dos clavijas, una más ancha que la otra. El enchufe con conexión a tierra tiene dos clavijas y una tercera con conexión a tierra. La clavija mas ancha o la tercera clavija se proporciona para su seguridad. Si el enchufe suministrado no es adecuado para el tomacorriente, póngase en contacto con un electricista para que reemplace el tomacorriente obsoleto.
7. Evite pisar o apretar el cable de alimentación, especialmente en los enchufes, los tomacorrientes y el punto donde salen del producto.
8. Utilice únicamente los productos auxiliares y accesorios que se encuentran en el producto.
9. Preste atención en el cuidado de su transporte para que el producto no se dañe.
10. Desenchufe el aparato durante las tormentas eléctricas o cuando no lo use durante un largo tiempo.
11. Para desconectar por completo el aparato de la red eléctrica, desconecte el enchufe del cable de alimentación del receptáculo de corriente alterna.
12. El enchufe de red eléctrica del cable de alimentación debe permanecer listo para volver a usarse.
13. No exponga las baterías al calor excesivo como el sol, fuego, además de humedad de la zona donde vaya a utilizarlo y/o guardarlo.
14. Este aparato se ha concebido para usarse únicamente con la fuente de alimentación y/o cable de carga subministrado por el fabricante.

PRECAUCIÓN

RIESGO DE DESCARGA ELÉCTRICA. NO ABRA EL APARATO

El símbolo hace referencia a "Voltaje peligroso" sin aislar dentro del gabinete del producto que, realizando un mal uso y desmontando el producto, puede producir descarga eléctrica para las personas.

El símbolo hace referencia a "Instrucciones Importantes" de operación y mantenimiento (reparaciones).

ADVERTENCIA: Para reducir el riesgo de incendio o descarga eléctrica, no exponga este aparato a la lluvia ni a la humedad.

DECLARACION DE LA FCC E IC PARA USUARIOS (ÚNICAMENTE EN EE.UU. Y CANADÁ).

Este dispositivo cumple la Parte 15 de las normas de la Comisión Federal de Comunicaciones (Federal Communications Commission, FCC). Su funcionamiento está sujeto a las dos condiciones;

1) Este producto no puede ocasionar una interferencia nociva.
2) Este producto debe aceptar cualquier interferencia recibida, incluso interferencia ocasionada por el funcionamiento no deseado. Este aparato digital de Clase B cumple con la norma ICES-003 (NMB-003 Canada).

Declaración de interferencias de la Comisión Federal de Comunicaciones (FCC).

Este equipo ha sido probado y se determinó que cumple con los límites de un dispositivo digital de Clase B, en virtud de la Parte 15 de las Normas de la FCC. Estos límites han sido diseñados para brindar protección razonable contra interferencia nociva en una instalación residencial. Este equipo genera, usa y puede irradiar energía de radiofrecuencia, si no se instala ni se usa de conformidad con las instrucciones, puede causar interferencia nociva para las comunicaciones de radio. No obstante, no existen garantías de que no ocurrirá interferencia en una instalación en particular.

Si este equipo causa interferencia nociva para la recepción de radio o televisión, que puede determinarse apagando y encendiendo el producto, se recomienda al usuario que intente corregir la interferencia mediante una o más de las siguientes acciones;
- Reoriente o reubique la antena de recepción.
- Aumente la separación entre el equipo y el receptor.
- Conecte el equipo a una salida en un circuito diferente de donde esta conectado el receptor.
- Consulte al distribuidor o a un técnico de radio/TV con experiencia para recibir ayuda.

Precaución; los cambios o las modificaciones no expresamente aprobadas por Vieta Pro, podrían anular la autoridad del usuario para poner el equipo en funcionamiento.

Para productos que transmiten energía de RF:
INFORMACIÓN DE LA FCC E IC PARA LOS USUARIOS.

Este producto cumple con la parte 15 de las reglas de la FCC (Federal Communctions Commission, Comisión Federal de Comunicaciones) y la especificación de estándares de radio 210 exentos de licencia de IC (Industry Canada). Su funcionamiento este sujeto a las dos condiciones siguientes;
1) Este producto no puede ocasionar una interferencia nociva.
2) Este producto debe aceptar cualquier interferencia recibida, incluso interferencia ocasionada por el funcionamiento no deseado.

Declaración de exposición a la radiación de la FCC/IC.

Este producto cumple con los límites de exposición a la radiación RSS-102 de la FCC/IC establecidos para un ambiente no controlado.

Para productos con receptores de radio que pueden utilizar antena externa (ÚNICAMENTE EN EE.UU.):
CATV (TV por cable) o conexión a tierra de la antena.

Si se conecta una antena exterior o sistema de cables a este producto, asegúrese de que tengan una conexión a tierra que permita protegerlos contra subidas de voltaje y cargas estáticas. La sección 810 del NEC (National Electrical Code, Código Nacional Eléctrico), ANSI/NFPA Nº.70-1984, ofrece información con respecto a la correcta conexión a tierra del mástil y la estructura de apoyo, la conexión a tierra del cable de introducción a una unidad de descarga de antena, el tamaño de los conductores de conexión a tierra, la ubicación de una unidad de descarga de la antena, la conexión de electrodos con conexión a tierra y los requisitos del electrodo con conexión a tierra.

Nota para el instalador del sistema CATV:

Este recordatorio se incluye para llamar la atención del instalador del sistema CATV (TV por cable) sobre el articulo 820-40 del NEC, que proporciona pautas para una conexión a tierra correcta y, en particular, especifica que la conexión a tierra del cable se conectara al sistema de conexión a tierra del edificio, tan cerca como sea posible del punto de entrada del cable.

Para reproductores de CD/DVD/Blue-Ray Disc ™ :

Precaución: Este producto utiliza un Sistema de láser. Con el fin de evitar la exposición directa al haz del láser, no abra la carcasa ni desactive ninguno de los mecanismos de seguridad proporcionados para su protección. NO MIRE DIRECTAMENTE AL HAZ DEL LÁSER. Con el fin de asegurar el uso debido de este producto, le rogamos que lea detenidamente el manual del propietario y lo conserve para usos futuros. Si la unidad requiere mantenimiento o reparación, comuníquese con su centro de servicio local de Vieta Pro. Para cualquier reparación, recurra únicamente a personal calificado.

CLASS 1 LASER PRODUCT
KLASSE 1 LASER PRODUKT
LUOKAN 1 LASER LAITE
KLASS 1 LASER APPARAT
CLASSE 1 PRODUIT LASER

PARA TODOS LOS PAÍSES DE LA UNIÓN EUROPEA:
Para productos que incluyen salida de audio
Prevención de perdida auditiva

Precaución: Se puede producir pérdida auditiva si se utilizan audífonos o auriculares con volumen elevado durante periodos prolongados. Los productos se han probado a fin de verificar los requisitos de Nivel de presión del Sonido establecidos en los estándares aplicables NF EN 50332-1:2013 y/o EN 50332-2:2013 requeridos en el articulo francés L.5232-1.

Importante: Para evitar posibles daños por pérdida auditiva, no se debe escuchar con volumen elevado durante periodos prolongados.

Este dispositivo cumple los requisitos de la Unión Europea (1999/5/EC) relacionados con la limitación de la exposición del público general a campos electromagnéticos en lo que se refiere a la protección de la salud.

Los límites son parte de amplias recomendaciones para la protección del público general.
Estas recomendaciones han sido desarrolladas y comprobadas por organizaciones científicas independientes a través de frecuentes y minuciosas evaluaciones de estudios científicos. La unidad de medición para el límite recomendado del Consejo Europeo para dispositivos móviles es la "Tasa de absorción específica" (SAR, Specific Absorption Rate) y el límite SAR medio es de 2,0 W/Kg sobre 10 gramos de tejido corporal.

FRAMASON AUDIO S.A. cumple el requisito de la Comisión internacional sobre la protección contra radicaciones no ionizantes (ICNIRP, International Commission on Non-Ionizing Radiation Protection).

En el caso de uso junto al cuerpo, este producto se ha probado y cumple las pautas de exposición ICNRP y el estándar europeo EN 50566 y EN 62209-2. El valor SAR se ha medido con el dispositivo a una distancia de 1,0 cm del cuerpo transmitiendo al mismo tiempo al nivel de potencia de salida certificado más alto en todas las bandas de frecuencia del dispositivo móvil.

Aviso de WEEE: La Directiva sobre WEEE (Waste Electrical and Electronic Equipment, Residuos de Equipos Eléctricos y Electrónicos), que entró en vigencia como ley europea el 14/02/2014, sobre el tratamiento de los equipos electrónicos al final de su vida útil. Es de prioridad, la reutilización, el reciclado y otras formas de recuperación de dichos residuos a fin de reducir la eliminación.El logotipo de WEEE es el que se encuentra en este mismo apartado.

Este producto no se debe eliminar con los demás residuos domésticos. Usted tiene la responsabilidad de eliminar todos los residuos de sus equipos eléctricos y, con tal fin, debe llevarlos al punto de recolección especificado para el reciclado de dichos residuos peligrosos. La recolección aislada y la recuperación adecuada de los residuos de sus equipos eléctricos y electrónicos, en el momento de la eliminación nos permiten ayudar a conservar los recursos naturales, y garantizará la seguridad de la salud humana y medio ambiente. Para obtener mas información acerca de la eliminación, recuperación y los puntos de recolección de residuos de equipos eléctricos y electrónicos, comuníquese con el centro de la ciudad local, el servicio de eliminación de residuos domésticos, la tienda en la que compró el equipo o el fabricante del equipo.

Cumplimiento en materia de RoHS.

Este producto cumple con la Directiva 2011/65/UE del Parlamento Europeo y el Consejo del 8 de junio de 2011 sobre la restricción en la utilización de sustancias peligrosas en equipos eléctricos y electrónicos.

Para productos que incluyen baterías.
Directiva 2013/56/EU de la UE sobre baterías.

La nueva directiva 2013/56/EU sobre baterías y acumuladores que reemplaza la directiva anterior entró en vigencia el 01/07/2015. La directiva se aplica a todos los tipos de baterías y acumuladores (AA, AAA, pilas botón, plomo acido, recargables), incluso los que se incorporan a electrodomésticos excepto para aplicaciones militares, medicas y de herramientas eléctricas. La directiva establece normas para la recolección, el tratamiento y el reciclado y la eliminación de baterías, y tiene el objetivo de prohibir determinadas sustancias peligrosas y mejorar el desempeño ambiental de las baterías y todos los operadores de la cadena de suministro.

Instrucciones para el usuario acerca de la extracción, el reciclado y la eliminación de las baterías utilizadas.

Para extraer las baterías del equipo o del control remoto, invierta el proceso de introducción de las baterías descrito en el manual del propietario.
En el caso de productos con baterías incorporadas que duran toda la vida del producto, no es posible que el usuario retire las baterías. En estos casos, los centros de reciclado o recuperación gestionan el desmantelamiento del producto y la extracción de las baterías. Si por alguna razón es necesario reemplazar una de estas baterías, el procedimiento deberá llevarse a cabo en centros de servicio autorizados.

En la Unión Europea y otros lugares, está prohibido desechar baterías junto con residuos domésticos. Todas las baterías deben desecharse de manera no perjudicial para el medio ambiente. Póngase en contacto con los funcionarios locales de gestión de residuos para obtener información sobre la recolección, el reciclado y el desecho seguros para el medio ambiente de las baterías ya usadas.

ADVERTENCIA: Riesgo de explosión si se sustituye incorrectamente la batería. Para reducir el riesgo de incendio o quemaduras, no se debe desmontar, triturar, perforar, ocasionar el cortocircuito de contactos externos, exponer a una temperatura superior a 60ºC (140ºF) o eliminar en fuego o agua. Reemplazar solo con las baterías especificadas.

El símbolo de recolección separada de todas las baterías y los acumuladores es el que se muestra en esta sección.

Las baterías, los acumuladores y las pilas de botón que contengan más de un 0,0005% de mercurio, más de un 0,002% de cadmio o más de un 0,004% de plomo se marcaran con el símbolo químico del metal pertinente; Hg, Cd, o Pb, respectivamente. Consulte el símbolo que se muestra debajo:

Hg Cd Pb

Para todos los productos, excepto los de funcionamiento inalámbrico:

Por medio del presente documento, FRAMASON AUDIO S.A. declara que este equipo cumple con la directiva 2014/30/EU sobre la compatibilidad electromagnética y la directiva 2014/35/EU sobre bajo voltaje. La declaración de conformidad se puede consultar en la web www.vieta.es.

Para todos los productos con funcionamiento inalámbrico:

Por medio del presente documento, FRAMASON AUDIO S.A. declara que este equipo cumple con los requisitos esenciales y otras disposiciones relevantes de la directiva 2014/53/EU. La declaración de conformidad se puede consultar en la web www.vieta.es.

Security

IMPORTANT SAFETY INSTRUCTIONS:

For all the products:

1. Read and follow these instructions.
2. Keep these instructions.
3. Heed all warnings.
4. Follow all instructions.
5. Do not block any ventilation openings. Install this product following the instructions.
6. Do not install this product near any heat sources such as radiators, heat registers stoves or other devices (including amplifiers) that produce heat.
7. Do not defeat the safety purpose of the polarized or grounding-type plug. A polarized plug has two blades with one wider than the other. A grounding-type plug has two blades and a third grounding prong. The wide blade or the third prong I provided for your safety. If the provided plug does not fit into your outlet, consult an electrician for replacement of the obsolete outlet.
8. Protect the power cord from being walked on or pinched, particularly at plugs, convenience receptacles and the point where they exit from the device.
9. Use only attachments/accessories specified by the manufacturer.
10. Unplug this device during lighting storms or when unused for long periods of time.
11. To disconnect this device from the AC mains completely, disconnect the power-supply card plug from the AC receptacle.
12. The mains plug of the power-supply cord shall remain readily operable.
13. Do not expose batteries to excessive heat such as sunshine, fire or the like.
14. This device is intended to be used only with the power supply and/or charging cable provided by the manufacturer.

PRECAUCIÓN

RISK OF ELECTRIC SHOCK. DO NOT OPEN

The lightning flash with an arrowhead symbol, within an equilateral triangle, is intended to alert the user to the presence of uninsulated "Dangerous Voltage" within product's enclosure that may be of sufficient magnitude to constitute a risk of electrical shock to persons.

The exclamation point within an equilateral triangle is intended to alert the user to the presence of important operating and maintenance (servicing) instructions in the literature accompanying the product.

WARNING: To reduce the risk of fire or electric shock, do not expose this device to rain or moisture.

CAUTION FCC AND IC STATEMENT FOR USERS (USA AND CANADA ONLY).

This device complies with part 15 of the FCC Rules. Operation is subject to following two conditions: 1) This device may not cause harmful interference.
2) this device must accept any interference received, including interference that may case undesired operation CAN ICES-3(B)/NMB-(3)B.

Federal Communication Commission Interference statement. (FCC).

This equipment has been tested and found to comply with the limits for a Class B digital device, pursuant to Part 15 of the FCC Rules. These limits are designed to provide reasonable protection against harmful interference in a residential installation. This equipment generates, uses and can radiate radio frequency energy and, if not installed and used in accordance with the instructions, may cause harmful interference to radio communications. However, there is no guarantee that interference will not occur in a particular installation. If this equipment does cause harmful off and on, the user is encouraged to try to connect the interference by one or more of the following measures:
- Reorient or relocate the receiving antenna.
- Increase the separation between the equipment and receiver.
- Connect the equipment into an outlet on a circuit different from that to which the receiver is connected.
- Consult the dealer or an experienced radio/TV technician for help.

Caution: Changes or modifications not expressly approved by Vieta Pro could void the user's authority to operate the equipment.

For Products that transmit RF Energy:
FCC AND IC INFORMATION FOR USERS:

This device complies with Part 15 of the FCC rules and Industry Canada license-exempt RSS standard(s). Operation is subject to the following two conditions:
1) This device may not cause harmful interference.
2) This device must accept any interference received, including the interference that may cause undersired operation.

FCC/IC Radiation Exposure statement.

This equipment complies with FCC/IC RSS-102 radiation exposure limits set forth for an uncontrolled environment.

For Wi-Fi 5G device. FCC Caution:

High power radars are allocated as primary user of the 5.25 to 5.35Ghz and 5.65 to 5.85GHz bands. These radars stations can cause interference with and/or damage this device. No configuration controls are provided for the wireless equipment allowing any change in the frequency of operations outside the FCC grant of authorization for US operation according to Part 15.407 of the FCC rules.

IC Caution:

User should also be advised that:
1) The device for operation in the band 5150 – 5250Mhz is only for indoor use to reduce the potential for harmful interference to co-channel mobile satellite systems.
2) The maximum antenna gain permitted for devices in the bands 5250-5350 MHz and 5470-5725 MHz shall comply with the e.i.r.p. limit.
3) The maximum antenna gain permitted for devices in the band 5725-5825 MHz shall comply with the e.i.r.p. limits specified for point-to-point operation as appropriate.
4) Users should also be advised that high-power radars are allocated as primary users (i.e. priority users) of the bands 5250-5350 MHz and 5650-5850 MHz and that these radars could cause interference and/or damage to LE-LAN devices.

Exposure of humans to RF fields (RSS-102)

The computers employ low gain integral antennas that do not emit RF field in excess of Health Canada limits for the general population; consult Safety Code 6, obtainable from Health Canada's web site at http://www.hc-sc.gc.ca/
The radiated energy from the antennas connected to the wireless adapters conforms to the IC limit of the RF exposure requirement regarding IC RSS-102, Issue 5 clause 4, SAR tests are conducted using recommended operating positions accepted by the FCC/RS with the device transmitting at its highest certified power level in all tested frequency band without distance attaching away from the body. Non-compliance with the above restrictions may result in violation of FCC RF exposure guidelines.

Use Restriction: Attention in France, operation is limited to indoor use within the band 5150-5350MHz.

For Products with Radio Receivers That Can Use an External Antenna (USA only): CATV (Cable TV) or Antenna Grounding.

If an outside antenna or cable system is connected to this product, be certain that it's grounded so as to provide some protection against voltage surges and static charges. Section 810 of the National Electrical Code (NEC), ANSI/NFPA No. 70-1984, provides information with respect to proper grounding of the mast and supporting structure, grounding of the lead-in wire to an antenna discharge unit, size of grounding conductors, location of the antenna discharge unit, connection to grounding electrodes and requirements of the grounding electrode.

Note to CATV System Installer:

This reminder is provided to call the CATV (cable TV) system installer's attention to article 820-40 of the NEC, which provides guidelines for proper grounding system of the building, as close to the point cable entry as possible.

For CD/DVD/Blu-ray Disc ™ Players: Caution.

This product uses a laser system. To prevent direct exposure to the laser beam, do not open the cabinet enclosure or defeat any of the safety mechanisms provided for your protection. DO NOT STARE INTO THE LASER BEAM. To ensure proper use of this product, please read the owner's manual carefully and retain it for future use. Should the unit require maintenance or repair, please contact your local Vieta Pro service center. Refer servicing to qualified personnel only.

CLASS 1 LASER PRODUCT
KLASSE 1 LASER PRODUKT
LUOKAN 1 LASER LAITE
KLASS 1 LASER APPARAT
CLASSE 1 PRODUIT LASER

FOR ALL EU COUNTRIES:
For products that include audio out.
Prevention of hearing loss.

Caution: Permanent hearing loss may occur if earphones or headphones are used at high volume for prolonged periods of time.
The products have been tested to comply with the sound Pressure Level requirement laid down in the applicable NF EN 50332-1:2013 and/or EN 50332-2:2013 standards as required by French article L.5232-1.

Note: To prevent possible hearing damage, do not listen at high volume levels for long periods.
This product complies with the requirements of the EU (1999/5/EC) regarding the Limiting the exposure of the general public to electromagnetic fields as regards health protection.
The limits are part of broad recommendations for the protection of the general public. These recommendations have been developed and verified by scientific organizations doing specific test and evaluations of scientific studies. The measurement for the European Council recommended limit for mobile devices is the "Specific Absorption Rate" (SAR) and the average sAR limit is 2.0W/Kg on 10 grams of body tissue.
FRAMASON AUDIO S.A. it meets the requirement of the International Commission on Non-Ionizing Radiation Protection (ICNRP).
In the case of body use, this product has been tested and meets the ICNRP exposure guidelines and the European Standard EN 50566 and EN 62209-2. The SAR value has been measured with the device at a distance of 1.0 cm from the body transmitting at the highest certified output power level in all frequency bands of the mobile device.

Aviso de WEEE: The Directive on Wate Electrical and Electronic Equipment (WEEE), which entered into force as European law on 14/02/2014, resulted in a major change in the treatment of electrical equipment at end-of-life. The purpose of this Directive is, as first priority, the prevention of WEEE, and in addition, to promote the reuse, recycling and other forms of recovery of such wastes so as to reduce disposal. The WEEE logo is shown on this part.

This product must not be disposed of or dumped with your other household waste. You are liable to dispose of all your electronic or electrical waste equipment by relocating over to specified collection point for recycling of such hazardous waste. Isolated collection and proper recovery of your electronic and electrical waste equipment at the time of disposal will allow us to help conserving natural resources. Moreover, proper recycling of the electronic and electrical waste equipment will ensure safety of human health and environment. For more information about electronic and electrical waste equipment disposal, recovery and collection points, please contact your local city center, household waste disposal service, shop from where you purchased the equipment, or manufacturer of the equipment.

RoHS Compliance.

This product is in compliance with Directive 2011/65/EU of the European Parliament and of the Council of 8 June 2011 on the restriction of the use of certain hazardous substances in electrical and electronic equipment.

For Products That Include Batteries.
EU Batteries Directive 2013/56/EU

A new battery directive 2013/56/EU on Battery and Accumulator replacing directive entered into force on the 01/07/2015.
The directive applies to all types of batteries and accumulators (AA, AAA, button cells, lead acid, rechargeable packs) including those incorporated into appliances except for military, medical and power tool applications. The directive sets out rules for collection, treatment, recycling and disposal of batteries, and aims to prohibit certain hazardous substances and to improve environmental performance of batteries and all operations in the supply chain.

Instructions for Users on Removal, Recycling and Disposal of Used Batteries.

To remove the batteries from your equipment or remote control, reverse the procedure described in the owner's manual for inserting batteries. For products with a built-in battery that lasts for the lifetime of the product, removal may not be possible for the user. In this case, recycling or recovery centers handle the dismantling of the product and the removal of the battery. If, for any reason, it becomes necessary to replace such a battery, this procedure must be performed by authorized service centers. In the European Union and other locations, it is illegal to dispose of any battery with household trash. All batteries must be disposed of in an environmentally sound manner. Contact your local waste-management officials for information regarding the environmentally sound collection, recycling and disposal of used batteries.

WARNING: Danger of explosion if battery is incorrectly replaced. To reduce risk of fire or burns don't disassemble, crush, puncture, short external contacts, expose to temperature above 60ºC (140ºF), or dispose of in fire or water. Replace only with specified batteries.

The symbol indicating "separate collection" for all batteries and accumulators shall be crossed-out wheeled bin shown here.

In case of batteries, accumulators and button cells more than 0.0005% mercury, more than 0.002% cadmium or more than 0.004% lead, shall be marked with the chemical symbol for the metal concerned; Hg, Cd or Pd respectively. Please Refer to the below symbol:

Hg Cd Pb

WARNING:

DO NOT INGEST BATTERY, CHEMICAL BURN HAZARD (The remote control supplied with). This product contains a coin/button cell battery. If the coin/button cell battery is swallowed, it can cause severe internal burns in just 2 hours and can lead to death. Keep new and used batteries away from children. If the battery compartment does not close securely, stop using the product and keep it away from children. If you think batteries might have been swallowed or place inside any part of the body, seek immediate medical attention.

For All Products Except Those with Wireless Operation:

FRAMASON AUDIO S.A. hereby declares that this equipment is in compliance with the EMC 2014/30/EU Directive, LVD 2014/35/EU Directive. The declaration of conformity may be consulted on our Web site www.vieta.es.

For All Products with Wireless Operation:

FRAMASON AUDIO S.A. hereby declares that this equipment is in compliance with the essential requirements and other relevant provisions of Directive 2014/53/EU. The declaration of conformity may be consulted on our Web site www.vieta.es.

Segurança

Informações de segurança importantes.

Para todos os produtos:

1. Leia estas instruções.
2. Guarde estas instruções.
3. Preste atenção em todas as advertências.
4. Obedeça a todas as instruções.
5. Não bloqueie nenhuma de ventilação. Instale este aparelho de acordo com as instruções do fabricante.
6. Não instale este aparelho perto de quaisquer fontes de calor como radiadores, aquecedores, fornos ou outros aparelhos (incluindo amplificadores) que emitem calor.
7. Não desabilite a finalidade de segurança do plugue, polarizado ou de aterramento. O plugue polarizado apresenta duas lâminas, sendo uma mais larga do que a outra. O plugue de aterramento apresenta duas lâminas e um terceiro pino de aterramento. A lâmina larga ou o terceiro pino são incluídos para sua proteção. Caso o plugue fornecido não encaixe na sua tomada, contrate um eletricista para substituir a tomada obsoleta.
8. Proteja o cabo de alimentação contra pisões ou puxões, especialmente na parte dos plugues, das tomadas e do ponto em que esses itens saem do aparelho.
9. Utilize apenas anexos/acessórios especificados pelo fabricante.
10. Tire o aparelho da tomada durante trovoadas ou caso ele não seja utilizado por períodos prolongados.
11. Para desconectar o aparelho da tomada completamente, retire o cabo de alimentação de energia da tomada.
12. A tomada do cabo de alimentação deverá permanecer pronta para novo uso.
13. Não exponha as pilhas a calor excessivo, como luz solar, fogo ou similares.
14. Este aparelho foi projetado para ser usado somente com a fonte de alimentação e/ou o cabo de carregamento fornecido pelo fabricante.

ATENÇÃO

RISCO DE CHOQUE ELÉCTRICO. NÃO ABRA.

O símbolo de raio com seta no interior de um triangulo equilátero pretende alertar o usuário sobre a presença de "voltagem perigosa" não isolada no interior do produto, a qual pode ser de intensidade suficiente para representar risco de choque elétrico as pessoas.

O ponto de exclamação dentro de um triangulo equilátero pretende alertar o usuário sobre a presença de instruções de operação e manutenção (assistência técnica) importantes na documentação que acompanha o produto.

ADVERTÊNCIA: Para reduzir o risco de incendio ou de choque elétrico, não exponha este aparelho à chuva ou à umidade.

DECLARAÇAO DO FCC E IC PARA OS USUÁRIOS (SOMENTE EUA E CANADÁ).

Este aparelho cumpre a parte 15 das normas da FCC. A operação está sujeita a ambas as condições a seguir:
1) Este aparelho não pode causar interferências danosas.
2) Este aparelho deve aceitar quaisquer interferências recebidas, incluindo interferência capaz de causar operação indesejável.

Este aparelho digital de Classe B cumpre a norma canadense ICES-003. (NMB-003 Canada).

Declaração de interferência da Federal Communication Commission.

Este equipamento foi testado e considerado dentro dos limites para aparelhos digitais de Classe B, de acordo com a Parte 15 das normas da FCC. Esses limites foram estabelecidos para garantir proteção adequada contra interferência prejudicial em uma instalação residencial. Este equipamento gera, utiliza e pode irradiar energia por radiofrequência e, caso não seja instalado e utilizado de acordo com as presentes instruções, poderá causar interferências prejudiciais nas cominações via radio. No entanto, não é possível garantir que não haverá interferência em uma instalação em particular. Caso este equipamento cause interferência nociva a reparação de radio ou televisão, que pode ser determinada ligando e desligando o equipamento, recomenda-se que o usuário tente corrigir a interferência adotando uma ou mais das seguintes providencias:
- Redirecione ou realoque a antena de receção.
- Aumente a distância entre o equipamento e o recetor.
- Conecte o equipamento em uma tomada diferente daquela na qual o recetor esta conectado.
- Consulte o revendedor ou um técnico com experiência em radio/televisão para obter auxilio.

Atenção: Alterações ou modificações não aprovadas expressamente pela Vieta Pro, poderão anular a autoridade do usuário quanto à operação do equipamento.

Para produtos que transmitem energia RF:
INFORMAÇOES SOBRE AS NORMAS FCC E IC PARA USUÁRIOS.

Este dispositivo está em conformidade com a Parte 15 das normas da FCC e com a norma TSS 2010 para aparelhos isentos de licença do Canadá. A operação está sujeita a ambas as condições a seguir;
1) Este aparelho não pode causar interferências danosas.
2) Este aparelho deve aceitar quaisquer interferências recebidas, incluindo interferência capaz de causar operação indesejável.

Declaração de exposição a radiação da FCC/ICC.

Este equipamento cumpre os limites de exposição a radiação do FCC/IC RSS-102 definidos para um ambiente não controlado.

Para produtos com recetores de radio que possam utilizar uma antena externa (SOMENTE EUA):

Caso seja conectado um sistema de cabo ou uma antena externa nesse produto, certifique-se de que o mesmo esteja aterrado para proporcionar alguma proteção contra oscilações de voltagem e cargas estáticas. A secção 810 do National Electrical Code (NEC, Código Nacional sobre Eletricidade), ANSI/NFPA No. 70-11984, fornece informações relacionadas ao aterramento adequado da haste e da estrutura de apoio, o aterramento do cabo de entrada em uma unidade de descarga da antena, o tamanho de condutores de aterramento, a localização da unidade de descarga da antena, a conexão dos elétrodos de aterramento e os requisitos do elétrodo de aterramento.

Observação ao instalador do sistema de televisão a cabo:

Esta nota é para informar o instalador do sistema CATV (televisão a cabo) sobre o artigo 820-40 do NEC, que estipula diretrizes de aterramento adequado e, sobretudo, especifica que o fio terra deve ser conectado ao sistema de aterramento do edifício, o mais próximo possível a entrada do cabo.

Para reprodutores de CD/DVD/discos Blu-Ray

Atenção: Este produto utiliza sistema a laser. Para sua proteção, evite a exposição direta ao foco do laser, não abrindo a caixa nem desabilitando quaisquer dos mecanismos de segurança. NÃO OLHE DIRECTAMENTE O FOCO DO LASER.

Para assegurar o uso apropriado deste produto, leia o manual do proprietário com atenção e guarde-o para utilização futura. Caso a unidade precise de manutenção ou reparo, entre em contato com a sua central de assistência técnica local da Vieta Pro. Confie a assistência técnica apenas a pessoal qualificado de assistência técnica.

CLASS 1 LASER PRODUCT
KLASSE 1 LASER PRODUKT
LUOKAN 1 LASER LAITE
KLASS 1 LASER APPARAT
CLASSE 1 PRODUIT LASER

PARA TODOS OS PAÍSES DA EU:
Para produtos que incluem saída de áudio.
Prevenção da perda auditiva.

Atenção: A perda auditiva permanente pode ocorrer se os fones de ouvido forem usados em volume alto por períodos prolongados. Os produtos foram testados e cumpriram com o requisito do Nível da Pressão do som estabelecido nas normas NF EN 50332-1:2013 e/ou EN 50332-2:2013 aplicáveis, conforme exigido pelo articulo francês L.5232-1.

Obs.: Para impedir possíveis danos auditivos, não ouça em volumes altos por períodos longos.
Este dispositivo cumple los requisitos de la Unión Europea (1999/5/EC) relacionados con la limitación de la exposición del público general a campos electromagnéticos en lo que se refiere a la protección de la salud.
Los límites son parte de amplias recomendaciones para la protección del público general.
Estas recomendaciones han sido desarrolladas y comprobadas por organizaciones científicas independientes a través de frecuentes y minuciosas evaluaciones de estudios científicos. La unida de medición para el límite recomendado del Consejo Europeo para dispositivos móviles es la "Tasa de absorción específica" (SAR, Specific Absorption Rate) y el límite SAR medio es de 2,0 W/Kg sobre 10 gramos de tejido corporal.
FRAMASON AUDIO S.A. cumple el requisito de la Comisión internacional sobre la protección contra radicaciones no ionizantes (ICNIRP, International Commission on Non-Ionizing Radiation Protection).
En el caso de uso junto al cuerpo, este producto se ha probado y cumple las pautas de exposición ICNRP y el estándar europeo EN 50566 y EN 62209-2. El valor SAR se ha medido con el dispositivo a una distancia de 1,0 cm del cuerpo transmitiendo al mismo tiempo al nivel de potencia de salida certificado más alto en todas las bandas de frecuencia del dispositivo móvil.

Nota do WEEE: A Diretiva de Resíduos de Aparelhos Elétricos e Eletrónicos (WEEE), que entrou em vigor como lei europeia em 14/02/2014, resultou numa mudança importante no tratamento de equipamentos elétricos no final da vida útil. O objetivo da Diretiva é, como máxima prioridade, a prevenção do WEEE e, além disso, a promoção de reutilização, reciclagem e outras formas de recuperação desses desperdícios, a fim de reduzir o descarte. O logotipo do WEEE e mostrado al costado.

Este produto não pode ser descartado ou colocado junto com o seu lixo doméstico. Você é responsável pelo descarte de todos os equipamentos eletrónicos ou elétricos, enviando para um ponto de recolha especificado para a reciclagem como resíduo perigoso. A coleta isolada e a recuperação adequada dos equipamentos eletrónicos e elétricos, no momento do descarte ajuda a conservar os recursos naturais. Alem disso, a reciclagem adequada dos equipamentos eletrónicos e elétricos garante a segurança da saúde humana e do meio ambiente. Para obter mais informações sobre o descarte de equipamentos eletrónicos e elétricos, recuperação pontos de coleta, entre em contacto com a câmara local, o serviço de descarte e a loja em que o equipamento foi adquirido ou o fabricante.

Conformidade com o RoHS.

Este produto está em conformidade com a diretiva 2011/65/EU do Parlamento Europeu e do Conselho de 8 de junho de 2011 sobre a restrição do uso de certas substâncias perigosas em equipamentos elétricos e eletrónicos.

Para produtos que incluem pilhas:

Diretiva da Pilhas UE 2013/56/EU
Uma nova diretiva de pilhas 2013/56/EU sobre Pilhas e acumuladores, em substituição à diretiva entrou em vigor em 01/07/2015. A diretiva se aplica a todos os tipos de pilhas e acumuladores (AA, AAA, células de botão, acido de chumbo, pilhas recarregáveis) incluindo as incorporadas nos aparelhos, com exceção de aplicações militares e médicas e ferramentas elétricas. As diretivas definem as regras para a coleta, tratamento, reciclagem e descarte das pilhas com o objetivo de proibir certas substâncias perigosas e melhorar o desempenho ambiental das pilhas e todos os operadores da cadeia de suprimentos.

Instruções aos usuários sobre a remoção, reciclagem e descarte de pilhas usadas.

Para tirar as pilhas do seu equipamento ou controle remoto, inverta o procedimento de colocação das pilhas descrito no manual do proprietário.
No caso de produtos com pilha embutida que dura toda a vida útil do produto, talvez não seja possível remover a pilha. Neste caso, centrais de reciclagem ou recuperação encarregam-se de desmanchar o produto e remover a pilha. Caso seja necessário, por qualquer razão, substituir a referida pilha, este procedimento deve ser realizado por centrais de assistência técnica autorizadas.
Na União Europeia e em outros locais, é contra a lei descartar quaisquer tipos de pilhas junto com o lixo doméstico. Todas as pilhas devem ser descartadas de forma ecologicamente correta. Entre em contato com as autoridades de gestão de dejetos para obter informações referentes à coleta de materiais de risco ambiental, reciclagem e descarte de pilhas usadas.

Para reduzir o risco de queimaduras ou fogo, não desmonte, esmague, perfure, provoque o curto dos contatos externos, exponha a temperaturas acima 60ºC (140ºF) ou descarte no fogo ou na água. Substitua apenas pelas pilhas especificadas.

O símbolo indicando "coleta separada" de todas as pilhas e acumuladores é a lixeira coberta por uma cruz

No caso das pilhas, acumuladores e células de botão que contenham mais de 0,0005% de mercúrio, mais de 0,002% de cádmio ou mais de 0,004% de chumbo, devem ser marcados com o símbolo químico do metal envolvido: Hg, Cd ou Pb

Hg Cd Pb

Para todos os produtos, exceto aqueles com a operação sem fio:

A FRAMASON AUDIO S.A. declara que este equipamento está em conformidade com as diretivas EMC 2014/30/EU e LVD 2014/35/EU. A declaração de conformidade pode ser consultada no nosso site em www.vieta.es.

Para todos os produtos com a operação sem fio:

A FRAMASON AUDIO S.A. declara que este equipamento está em conformidade com os requisitos essenciais e outras disposições relevantes das diretiva 2014/53/EU. A declaração de conformidade pode ser consultada no nosso site em www.vieta.es.
Este equipamento opera em caráter secundário, isto é, não tem direto a proteção contra interferência prejudicial, mesmo de estações do mesmo tipo, e não pode causar interferência a sistemas operando em caracter primário.

Este produto esta homologado pela ANATEL, de acordo com os procedimentos regulamentados pela Resolução 242/2000, e atende aos requisitos técnicos aplicados.
Para maiores informações, consulte o site da ANATEL – www.anatel.gov.br

Garantía

QUIÉN ESTÁ PROTEGIDO POR LA GARANTÍA.

Esta garantía limitada protege únicamente al usuario final original y no es transferible, únicamente aplicable en el país (excepto los estados miembros de la AEE y la Federación Rusa) donde se adquirió este producto en concreto Vieta Pro (el "Producto"). Cualquier intento de transferir esta garantía anulará inmediatamente la misma.

GARANTIA LIMITADA.

FRAMASON AUDIO S.A. (Vieta Pro) es el fabricante y a través de sus empresas subsidiarias garantiza que el Producto (incluyendo los componentes suministrados con/en el producto) están libres de defectos de materiales y mano de obra durante UN año a partir de la fecha de compra (el "Periodo de garantía"): Durante el periodo de garantía, el producto (incluidos sus componentes) se reparará o sustituirá a discreción exclusiva de Vieta Pro, se podrá reembolsar el precio del producto sujeto a la pérdida de valor a lo largo del tiempo restante del periodo de garantía debido al desgaste del producto. Cualquier servicio o sustitución de componentes en garantía no se extenderá más allá del periodo de garantía.

Esta garantía limitada no cubre defectos que se deriven de: (1) daños causados por accidentes, uso inadecuado o negligente (incluyendo la falta de un mantenimiento razonable y necesario); (2) daños ocasionados durante el envío (las reclamaciones deben presentarse al transportista); (3) daños a o deterioros de cualquier accesorio o superficie decorativa; (4) daños que se deriven de no seguir las instrucciones que aparecen en el manual y/o guía de inicio rápido; 5) daños que se deriven de la realización de reparaciones por cualquier persona que no sea de un centro de servicio autorizado de FRAMASON AUDIO S.A.; (6) deterioro de componentes, la naturaleza del cual sea el desgaste producido por el uso, como las baterías/pilas o el acolchado del producto.

Además esta garantía limitada cubre únicamente los defectos actuales del mismo producto y no cubre el coste de la instalación o retirada de una instalación fija (en caso de ser la finalidad del producto en cuestión), configuración o ajustes, reclamaciones basadas en la tergiversación por parte del vendedor, variaciones de funcionamiento que se deriven de circunstancias relacionadas con la instalación como calidad de la fuente de origen, alimentación o modificaciones del producto, o de cualquier unidad cuyo número de serie haya sido borrado, modificado o eliminado, o aquellas unidades usadas para otro uso que no sea el doméstico. Esta garantía limitada sólo es válida para los productos Vieta Pro adquiridos a un distribuidor autorizado.

Excepto hasta el punto expresamente prohibido en su jurisdicción por la legislación aplicable, todas las garantías implícitas, incluyendo la idoneidad para una finalidad particular y comerciabilidad, quedan por la presente excluidas y en ningún caso Vieta Pro o cualesquiera de las empresas subsidiarias de FRAMASON AUDIO S.A. asumirán ninguna responsabilidad por cualesquiera de las pérdidas o daños indirectos, directos, incidentales, especiales o consecuentes (incluyendo, sin limitación, cualquier pérdida monetaria) que se deriven del uso o de la incapacidad de usar el producto, aun cuando FRAMASON AUDIO S.A. no pueda denegar legalmente las garantías bajo esta garantía limitada, todas las garantías implícitas quedan limitadas en su duración a la duración de la presente garantía.

Algunas jurisdicciones no permiten la exclusión o limitación de daños incidentales o consecuentes o exclusiones o limitaciones de la duración de la garantía o condiciones implícitas, por lo que las limitaciones o exclusiones que aparecen arriba, puede que no le sean de aplicación. Esta garantía le otorga derechos legales específicos y puede que también le otorguen otros derechos que varían según la jurisdicción.

CÓMO OBTENER EL SERVICIO DE GARANTIA.

Póngase en contacto con el distribuidor que haya adquirido el producto o con el servicio de soporte al cliente de Vieta Pro, utilizando los datos de contacto disponibles en el sitio web de soporte al cliente específico del país y su producto con el fin de solicitar un servicio de garantía. Para validar su derecho a la garantía limitada, debe proporcionar la factura de compra original con la fecha de compra del producto. No devuelva el producto sin autorización previa de Vieta Pro o del distribuidor correspondiente. La garantía de reparación de un producto Vieta Pro debe realizarla un distribuidor autorizado o un centro de reparaciones autorizado. Una reparación en garantía no autorizada anulará la garantía y se realiza bajo su propia responsabilidad.
Se le anima también a consultar el sitio web de soporte de Vieta Pro específico del país para su producto donde encontrará recomendaciones útiles.

QUÉN PAGA POR QUÉ.

Esta garantía limitada cubre todos los gastos de mano de obra y materiales necesarios para la reparación O sustitución del producto que sea defectuoso y los gastos de envío de devolución razonables dentro del país de reparación. Por favor, asegúrese que guarda el envase de envío original, ya que se cobrará por cualquier cartón/envase adicional.

Warranty

WHO IS PROTECTED BY THE WARRANTY.

This limited warranty (the "Limited Warranty") protects only the original end-user ("you" or "your"), and is not transferable and is applicable only in the country (excluding EEA member states and the Russian Federation) in which you originally purchased your Vieta Pro product (the "Product"). Any attempt to transfer this warranty shall immediately make this warranty void.

LIMITED WARRANTY.

FRAMASON AUDIO S.A. is the manufacturer and through its local subsidiary, warrants to you that the Product (including components provided in/with the Product) will be free from defects in workmanship and materials for a period of ONE year from the date of retail purchase by you (the "Warranty Period"). During the Warranty Period, the Product (including components), will be repaired or replaced at Vieta Pro's option, without charge for either parts or labor OR at Vieta Pro's sole option, the price of the Product pro-rated over the remaining balance of the Warranty Period. Any warranty service or replacement of parts will not extend the Warranty Period.

This Limited Warranty does not cover defects which are a result of: (1) damage caused by accident, unreasonable use or neglect (including the lack of reasonable and necessary maintenance); (2) damage during shipment (claims must be presented to the carrier); (3) damage to, or deterioration of, any accessory or decorative surface; (4) damage resulting from failure to follow the instructions contained in your owner's manual; (5) damage resulting from the performance of repairs by someone other than an authorized Vieta Pro service center; (6) deterioration of components parts, the nature of which is to become worn or depleted with use, such as batteries and headphone ear pads.

Furthermore, this Limited Warranty covers only actual defects withing the Product itself, and does not cover the costs of installation or removal from a fixed installation, setup or adjustments, claims based on misrepresentation by seller, performance variations resulting from installation-related circumstances such as source quality or AC power or Product modifications, any unit on which the serial number has been effaced, modified or removed, or units used for other than home use. This Limited Warranty is valid only for Vieta Pro products purchased from an authorized dealer.

Except to the extent expressly prohibited in your jurisdiction by applicable law, all implied warranties, including fitness for a particular purpose and merchantability are hereby excluded and in no event shall Vieta Pro or any FRAMASON AUDIO S.A. subsidiary be liable for any indirect, direct, incidental, special or consequential loss or damages whatsoever (including, without limitation, other pecuniary loss) arising out of the use of or inability to use the Product, even if Vieta Pro and/or FRAMASON AUDIO S.A. subsidiary have been advised of the possibility of such damages. To any extent that FRAMASON AUDIO S.A. cannot lawfully disclaim implied warranties under this Limited Warranty, all such implied warranties are limited in duration to the duration of this warranty. Some jurisdictions do not allow the exclusion or limitation of incidental or consequential damages or exclusions or limitations on the duration of implied warranties or conditions, so the above limitations or exclusions may not apply to you. This warranty gives your specific legal rights, and you may also have other rights that vary by jurisdiction.

HOW TO OBTAIN WARRANTY SERVICE.

Contact the dealer who sold you this Product, or contact Vieta Pro customer support using the contact information on the relevant country specific support website for your Product to request warranty service. To validate your right to this Limited Warranty, you must provide the original sales invoice or other proof of ownership and date of purchase. Do not return your Product without prior authorization from the corresponding dealer or Vieta Pro (FRAMASON AUDIO S.A.) Warranty repair of the Vieta Pro product must be carried out by and authorized dealer or service center. Unauthorized warranty repair will void the warranty and is performed at your sole risk.
You are also welcome to consult the relevant country specific Vieta Pro support website for your Product for helpful hints.

WHO PAYS FOR WHAT.

This Limited Warranty covers all expenses for labor and materials required for the repair OR replacement of the Product that is found to be defective, and a reasonable return shipping charge within the country of repair. Please be sure to save the original shipping carton(s), because a charge will be made for additional cartons/packaging.
You will be charged for the cost of examining a unit that is not in need of repair (including resulting shipping costs), or for necessary repairs not covered by this Limited Warranty.
We sincerely thank you for your expression of confidence in Vieta Pro.

Vieta Pro by FRAMASON AUDIO S.A.
WARRANTY AGAINS DEFECTS FOR AUSTRALIA

This warranty against defects shall only apply to Products distributed by Vieta Pro (FRAMASON AUDIO S.A.) and sold to you within Australia after August 2021. Please refer to Vieta Pro's Limited Warranty enclosed here for further information on Product warranty.

Warranty against defects:

Vieta Pro's Products come with guarantees that cannot be excluded under the Australian Consumer Law. During the warranty period, you are entitled to a replacement or refund for a major failure and compensation for any other reasonably foreseeable loss or damage. You are also entitled to have the goods repaired or replaced if the goods fail to be of acceptable quality and the failure goes not amount to a major failure. Subject to the terms and conditions herein and Vieta Pro's Limited Warranty, Vieta Pro will repair or replace without charge any manufacturing defects that appear in Vieta Pro Products within the warranty period identified for the product in the first year, commencing on the date of the original purchase. You are entitled to have the defective Product repaired, replaced or a refund in accordance to your rights under law. The benefits given to you by this Warranty are in addition to other rights and remedies you may have under law and nothing in this Warranty purports to restrict, modify or exclude your legal rights as consumer under Australian Law. Check our web site www.vieta.es to know general information or firmware updates if the product needs it.

How to Claim:

To make a claim under this warranty, you should contact the seller who sold you the Product, or contact the Vieta Pro customer support team at service@vieta.es. You are responsible for the cost of returning the defective Product unless notified otherwise.

Garantia

QUEM É PROTEGIDO POR ESTA GARANTIA?

Esta garantia limitada ("Garantia Limitada") protege apenas o usuário final ("você" ou "seu"), e intransferível e válida apenas no país (exceto em estados membros do EEE) em que o Produto Vieta Pro ("Produto") foi adquirido inicialmente. Qualquer tentativa de transferir esta garantia a torna-a inválida com efeito imediato.

GARANTIA LIMITADA.

FRAMASON AUDIO S.A. (Vieta Pro) é o fabricante deste produto e garante, através de sua subsidiária local, que o Produto, incluindo componentes fornecidos no ou com o produto, está livre de defeitos de fabricação e materiais pelo período de UM ANO a partir da data em que você o adquiriu no varejo ("Prazo de Garantia"). Durante o Prazo de Garantia, o Produto e seus componentes serão consertados ou substituídos, a critério da Vieta Pro, sem custos por peças ou materiais OU, a critério exclusivo da Vieta Pro, o valor pago pelo produto pode ser devolvido, sujeito a depreciação com base no preço de compra do produto em pró-rata de acordo com o tempo restante no Prazo de Garantia. Os serviços e trocas de peças efetuados não estenderão o Prazo de Garantia.

Esta Garantia Limitada não cobre defeitos decorrentes de: (1) danos causados por acidentes, uso irrazoável ou negligente, incluído falta de manutenção necessária e razoável; (2) danos durante o transporte (tais sinistros devem ser apresentados à transportadora); (3) danos ou deterioração de superfícies acessórias ou decorativas; (4) danos decorrentes de falha em seguir as instruções contidas no manual do usuário; (5) danos decorrentes da realização de reparos por outra pessoa que não um serviço autorizado Vieta Pro; (6) deterioração de componentes que, por sua própria natureza, sofrem desgaste ou consumo durante o uso, como baterias e almofadas de fones de ouvido.

Outros aspectos, a presente Garantia Limitada cobre apenas defeitos presentes no próprio produto e não se estende ao custo de instalar ou retirar o produto de uma montagem fixa, instalação ou ajuste, demandas decorrentes de afirmações enganosas do vendedor, variações do desempenho devidas a circunstâncias relacionadas à instalação, como qualidade da fonte ou da energia de alimentação CA ou modificações do Produto, qualquer unidade em que o número de série tenha sido apagado ou alterado, ou usadas para finalidades não domésticas. Esta Garantia Limitada é válida apenas para produtos Vieta Pro comprados em um revendedor autorizado.

Exceto na medida em que a legislação em vigor na sua jurisdição proíba expressamente, ficam aqui excluídas todas as garantias implícitas, incluída adequação a um propósito específico ou utilidade comercial. Nem FRAMASON AUDIO S.A. nem suas subsidiarias assumirão responsabilidade por qualquer tipo de dano acidental, especial ou consequente – incluído, sem limitações, outras perdas pecuniárias – decorrentes da utilização ou da incapacidade de utilizar o Produto, mesmo que FRAMASON AUDIO S.A. ou uma subsidiaria FRAMASON AUDIO S.A. tenha sido informada da possibilidade de tais danos. Sempre que FRAMASON AUDIO S.A. não puder, nos termos de a lei negar-se a estender garantias implícitas nos termos da presente Garantia Limitada, todas as garantias implícitas, as limitações ou exclusões acima podem não se aplicar a você. Esta garantia confere a você direitos legais específicos. Você também pode ter outros direitos, que variam de acordo com a jurisdição.

COMO OBTER ATENDIMENTO NOS TERMOS DA GARANTIA.

Para solicitar serviços cobertos por esta garantia, procure o revendedor a quem comprou o Produto ou entre em contato com o suporte ao cliente para a marca Vieta Pro, usando as informações de contato no website de suporte específico para o país do seu Produto. Para reclamar seus direitos sob os termos desta Garantia Limitada, você deverá apresentar a fatura da compra ou outra prova de propriedade e da data da compra. Nunca devolva o Produto sem autorização prévia da revendedora responsável ou da FRAMASON AUDIO S.A.. Os reparos de Produtos FRAMASON AUDIO S.A. (Vieta Pro) nos termos da garantia devem ser realizados por assistência técnica ou oficina autorizada. Reparos não autorizados anularão a garantia e deverão ser realizados por sua conta e risco.
Você também pode consultar o website específico de suporte Vieta Pro (FRAMASON AUDIO S.A.) para seu Produto, que contém dicas úteis.

QUEM PAGARÁ PELO QUÊ?

Esta Garantia Limitada cobre todas as despesas de mão-de-obra e materiais necessários para consertar OU substituir o Produto que se constate estar defeituoso , incluído despesas razoáveis de frete de devolução dentro do país em que o conserto foi efetuado. Recomenda-se guardar a(s) caixa(s) da embalagem original, pois caixas e embalagens novas estarão sujeitas a cobrança.
As despesas pela avaliação de unidades que não necessitam de reparos serão cobradas de você, incluindo-se os custos de frete, o mesmo ocorrendo com reparos necessários não contemplados pela presente Garantia Limitada.

Bluetooth® Audio streaming

The Bluetooth® word mark and logo are registered trademarks owned by Bluetooth SIG, Inc.
Compatible with Android and Apple. "Android" is a trademark of Google Inc. "Apple" is a trademark of Apple Inc.

Designed and engineered in SPAIN. Made in China.
Diseñado y desarrollado en España. Fabricado en China.
Importado y distribuido en Europa por FRAMASON AUDIO S. A.
Imported and distributed in USA by BELISA LLC, 6420 Rea Road Suite A1 #252, Charlotte, NC 28277, USA.
VIETA® is a trademark of FRAMASON Audio, SA.

FRAMASON AUDIO S. A
Avd. Pau Casals Nº7 I entlo. 2 I 08021 Barcelona, Spain.
www.vietapro.com

Europe: service@vieta.es
Americas: support@vietapro.com